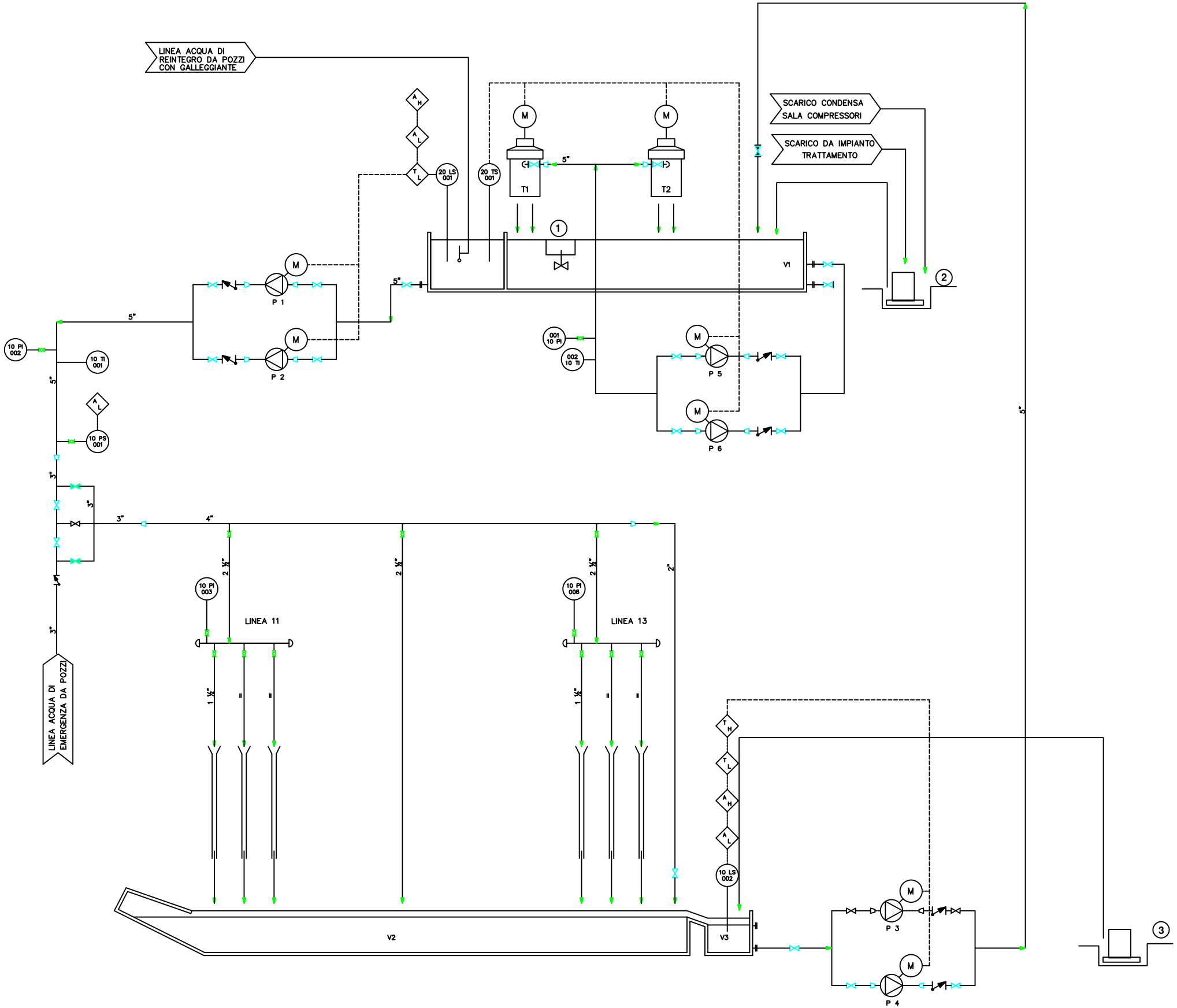

1. VASCHETTA DISOLETRICE
2. POZZETTO CON POMPA DI SOLLEVAMENTO
   LINEA SCARICO CONCENTRATO DA IMPIANTO TRATTAMENTO
   LINEA SCARICO CONDENSA DA SALA COMPRESSORI
3. POZZETTO POMPA DI SOLLEVAMENTO
   RACCOLTA ACQUA PAVIMENTO ZIPPE
   RACCOLTA ACQUA DA TRATTAMENTO A FREDDO

SIMBOLO	DESCRIZIONE	RIFERIMENTO	CARTTERISTICHE
	TORRI DI RAFFREDDAMENTO	T1 & T2	900.000 kCa/hCAD.
	TUBAZIONI		
	COLLEGAMENTI ELETTRICI		
	COLLEGAMENTI PNEUMATICI		
	TUBAZIONI TRACCIATE		
	VALVOLA A SARACINESCA		
	VALVOLA A SFERA		
	VALVOLA DI NON RITORNO		
	RIDUZIONE		
M	MOTORE		
T L	BLOCCO DI BASSA		
A L	ALLARME DI BASSA		
A H	ALLARME DI ALTA		
	POMPA CENTRIFUGA	P1–P2 P3–P4 P5–P6	20m3/h–30 m 40m3/h–20 m 40m3/h–20 m
	VASCA DI SEDIMENTAZIONE	V3	
	VASCA DI RACCOLTA	V2	
	VASCA DI SEDIMENTAZIONE	V1	
PI	MANOMETRO	20 PI 001–006	
PS	PRESSOSTATO	20 PS 001	
TS	TERMOSTATO	20 TS 001	
T	TERMOMETRO	20 TI 001	
LS	INTERRUTTORE DI LIVELLO	20 LS 001–002	
EV	ELETTROVALVOLA A TRE VIE	20 EV 001	SFERA A "L" – NC SEMPLICE EFFETTO
EV	ELETTROVALVOLA A DUE VIE.	20 EV 001	A SFERA – NC SEMPLICE EFFETTO

O-I Manufacturing Italy S.p.A.
General Facilities Dept.
v.le 1° Maggio, 16
21040 Origgio (VA) Italy
Phone +39.02.434531
Fax +39.02.43433278

PLANT LOCATION: SAN DOMENICO VETRARIA
Furnace n°1 3 Campaign

DATE: 5 DECEMBER 2012
DRAWN: J. GERACI
APPROVED:

RAFFREDDAMENTO ACQUA SCRAPER

DRAWING N°: 93-F1-2012-PF-12-01-0
REV:
SHEET N°1 OF 1
REFERENCE DRAWING:
SCALE: NO SCALE

IT IS NOT ALLOWED TO REPRODUCE THIS DOCUMENT OR ANY PART THEREOF, NOR TO DISCLOSE IT TO THIRD PARTIES WITHOUT WRITTEN AUTHORIZATION FROM O-I MANUFACTURING ITALY S.p.A.